solar water heater

太陽熱温水器

エコで簡単!

太陽の熱で たっぷりの温水

◎ 自然の恵み「太陽の熱」を使うからエコ。
◎ 優れた集熱システムだから省エネ。
◎ 操作は簡単! 蛇口をひねるだけ。

従来より、
エコで強くて
使いやすい!

燃料使用量を 大幅削減
太陽熱を利用してお湯を沸かします。

従来モデルより 軽量化
重さを抑え、屋根の負担も軽減します。

ワンプッシュ 接続方式採用
シンプルな構造で耐久性も向上しました。

JAグループ

人と、地域とあゆむ、まいにち。
あいら共同株式会社
クミアイプロパン東部ガスセンター
ボイラー事業部

今ご使用中の灯油ボイラー

こんなことぁりませんか!?

- 白い煙や黒い煙が出る
- 匂いが臭い
- なかなか火が着かない、着きにくい、途中で止まる
- 燃焼音・振動音が激しい、うるさい
- 画面に見たことのない数字が出ている
- お湯の出が悪い

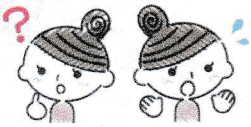

おかしいなと感じたら
早めのご連絡を！

そのままにしておくと…

故障の原因になります。
まずは御連絡を!!

点検無料！

こまったわ〜

灯油ボイラーの故障について

お湯の出が悪い
水抜き栓のゴミ詰まり
配管が劣化して管の
径が細くなる

ボイラーから音がする
灯油に水が
混在してバーナーで
燃焼不良を起こす
（水抜きしていない）

ボイラーの下が漏れている
油送管の緩み

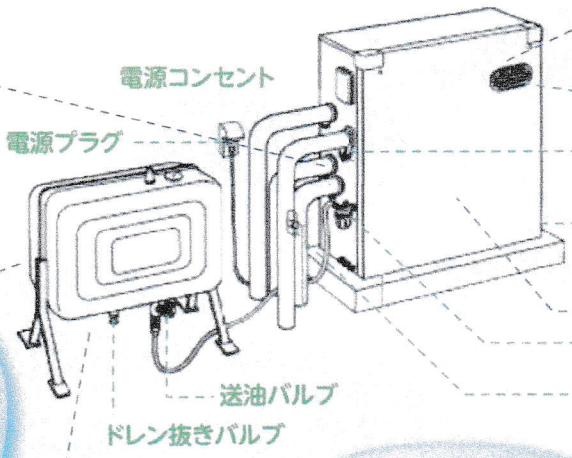

排気筒から煙がでる
バーナーの燃焼不良
（一酸化炭素発生、危険）
吸気口のゴミ詰まり

排気口
燃焼した排気ガスを出します。

水抜き栓
（フィルター付き）

給気口
燃焼用の空気を吸い込みます。
側面・背面にあります。

オイルストレーナー

給水元栓

リモコンに数字がでる
点検もしくは修理個所のサイン、
発見次第連絡をしてください。
早急な措置が器具を
長持ちさせます

10年以上使用による劣化
基盤（制御装置）不良
センサー不良
配管からの漏水

気になりましたらボイラー事業部までご連絡下さい!!

JAグループ
人と、地域とあゆむ、まいにち。
あいら共同株式会社

クミアイプロパン東部ガスセンター
ボイラーの修理・点検
［取扱商品灯油ボイラー］　住宅設備　太陽熱温水器　etc.

営業時間　8：30～17：30
霧島市隼人町姫城1丁目39
(0995) 43−3230